Kanlux ul. Objazdowa 1-3, 41-922 Radzionków, Poland

29580 AREL LED DO 6W-NW

Oprawa typu downlight

5905339295804

IP 65/20 | ultra SLIM panel | HIGH quality

AREL LED DO 6W

Kanlux AREL LED to seria downlightów bezramkowych, charakteryzujących się wysoką klasą szczelności IP65/20 oraz nowoczesnym, minimalistycznym designem. Ich wyjątkowo prosta, a zarazem efektowna forma sprawia, że doskonale pasują do każdego wnętrza. Dzięki innowacyjnej konstrukcji panel ma grubość zaledwie 9 mm, co czyni go jednym z najcieńszych dostępnych na rynku.

RODZAJ ŹRÓDŁA ŚWIATŁA:

Zastosowana technologia oświetleniowa: LED
Bezkierunkowe lub kierunkowe źródło światła: NDLS
Źródło światła zasilane lub niezasilane napięciem sieciowym : NMLS
Połączone źródło światła (CLS): nie
Źródło światła z możliwością zmiany barwy światła : nie
Źródło światła o wysokiej luminancji: nie
Osłona przeciwolśnieniowa: nie
Funkcja ściemniania: nie

PARAMETRY PRODUKTU:

Kolor: biały
Miejsce montażu: do wbudowania w sufit
Miejsce zastosowania: wewnątrz
Minimalna odległość od oświetlanego obiektu : 0,5m
Możliwość współpracy ze ściemniaczem: nie
Wyrób nie nadający się do okrywania materiałem termoizolacyjnym: tak
Wysokość [mm]: 23
Średnica [mm]: 75
Otwór montażowy [mm] : Ø60
Zintegrowane źródło światła LED: tak
Napięcie znamionowe [V]: 220-240 AC
Częstotliwość znamionowa [Hz] : 50
Moc maksymalna [W]: 6
Klasa ochronności przed porażeniem elektrycznym : II
Materiał klosza: PMMA
Rodzaj diody: LED SMD
Moduł LED: DL-4014-06P06S-482060-0R75-V45 ID33239 92390
Strumień świetlny [lm]: 450
Barwa światła: biała
Trwałość [h]: 15000
Ilość cykli wł/wył: ≥30000
Kąt świecenia [°]: 120

Dokument utworzono: 10.10.2024, 13:42
Zastrzega się możliwość wprowadzenia zmian technicznych. Dane zawarte w tym katalogu nie są prawnie wiążące.
Fotometria: wyniki uzyskane podczas badania konkretnego egzemplarza. ul. Objazdowa 1-3, 41-922 Radzionków, Poland

PL

29580 AREL LED DO 6W-NW

Oprawa typu downlight

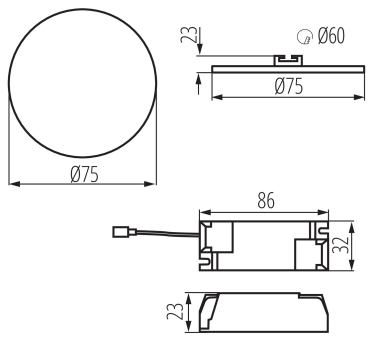

Zakres temperatury otoczenia, na którą może być narażony wyrób [°C]: 5÷25
Materiał obudowy: stop aluminium
Rodzaj przyłącza: kostka przyłączeniowa
Zakres przekrojów stosowanych przewodów [mm²] : 0,75-1,5
Czas nagrzewania lampy [s] : ≤1
Czas zapłonu lampy [s] : ≤0,5
Stopień IP: 65/20
Informacje dodatkowe: Brak możliwości wymiany źródła światła LED
Informacje dodatkowe: Możliwość wymiany osprzętu sterującego przez użytkownika końcowego
Informacje dodatkowe: Produkt wyposażony (CP)
Skuteczność świetlna lampy [lm/W] : 75

PARAMETRY ŹRÓDEŁ ŚWIATŁA LED I OLED:

Zużycie energii w trybie włączenia źródła światła (kWh/1000h) : 5
Klasa efektywności energetycznej : D
Użyteczny strumień świetlny źródła światła Φuse [lm] : 690
Użyteczny strumień świetlny źródła światła Φuse [lm] : w kuli (360°)
Skorelowana temperatura barwowa [K] : 4000
Jednolitość barwy w elipsach McAdama : ≤6
Moc w trybie włączenia Pon źródła światła [W] : 4.3
Wysokość źródła światła [mm]: 206
Szerokość źródła światła [mm]: 5
Głębokość źródła światła [mm]: 1
Wskaźnik oddawania barw: 80
Współrzędne chromatyczności (x): 0.38
Współrzędne chromatyczności (y): 0.38
Deklaracja równoważności mocy [W] : 53
Wartość wskaźnika oddawania barw R9: 4
Współczynnik trwałości: 0,9
Współczynnik zachowania strumienia świetlnego : 0,93

DANE LOGISTYCZNE:

Jednostka miary: sztuka
Jak pakowane: 100
Ilość sztuk w opakowaniu zbiorczym : 100
Masa jednostkowa netto [g] : 90
Gramatura [g] : 122
Waga sztuki brutto [g] : 124
Długość opakowania jednostkowego [cm]: 10.5
Szerokość opakowania jednostkowego [cm]: 3
Wysokość opakowania jednostkowego [cm]: 11

29580 AREL LED DO 6W-NW

Oprawa typu downlight
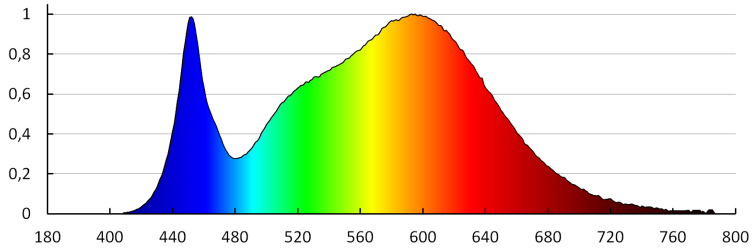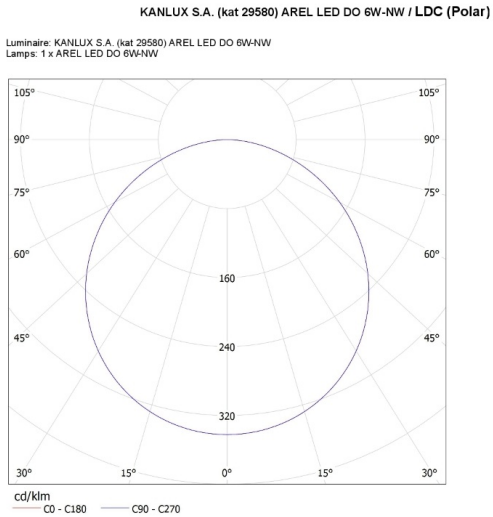
Waga kartonu [kg] : 12.2
Szerokość kartonu [cm] : 23
Wysokość kartonu [cm] : 24.5
Długość kartonu [cm] : 78
Objętość kartonu [m³] : 0.043953